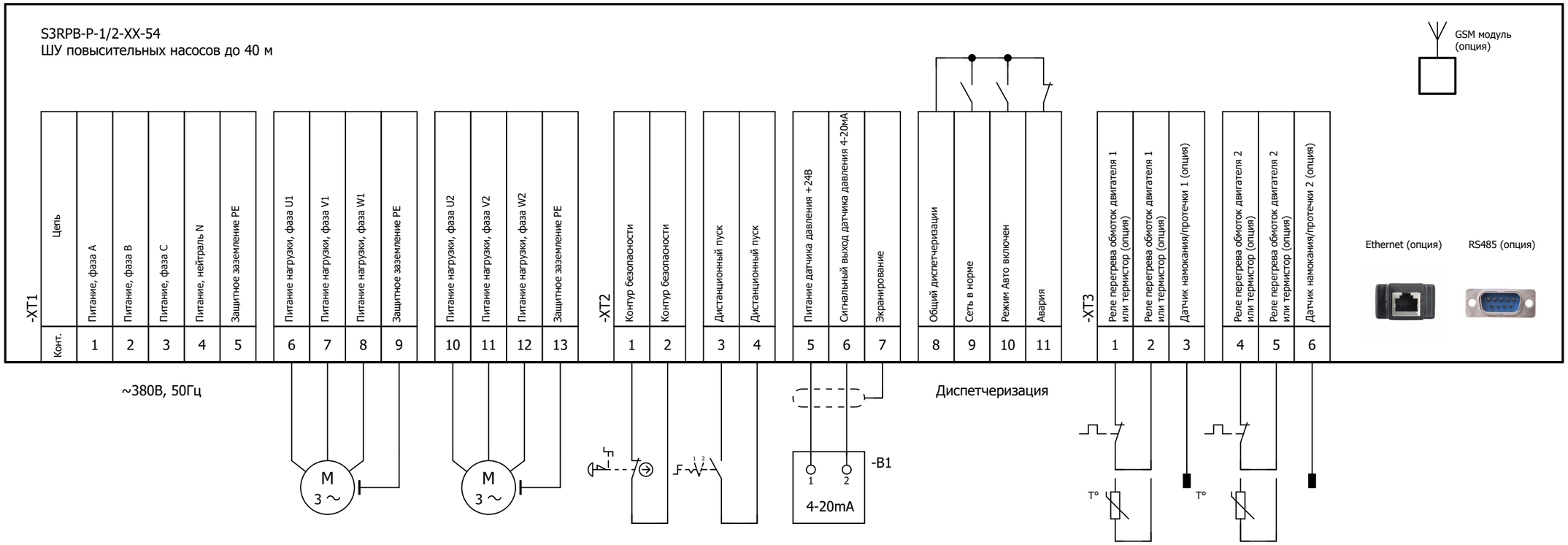S3RPB-P-1/2-XX-54
ШУ повысительных насосов до 40 м