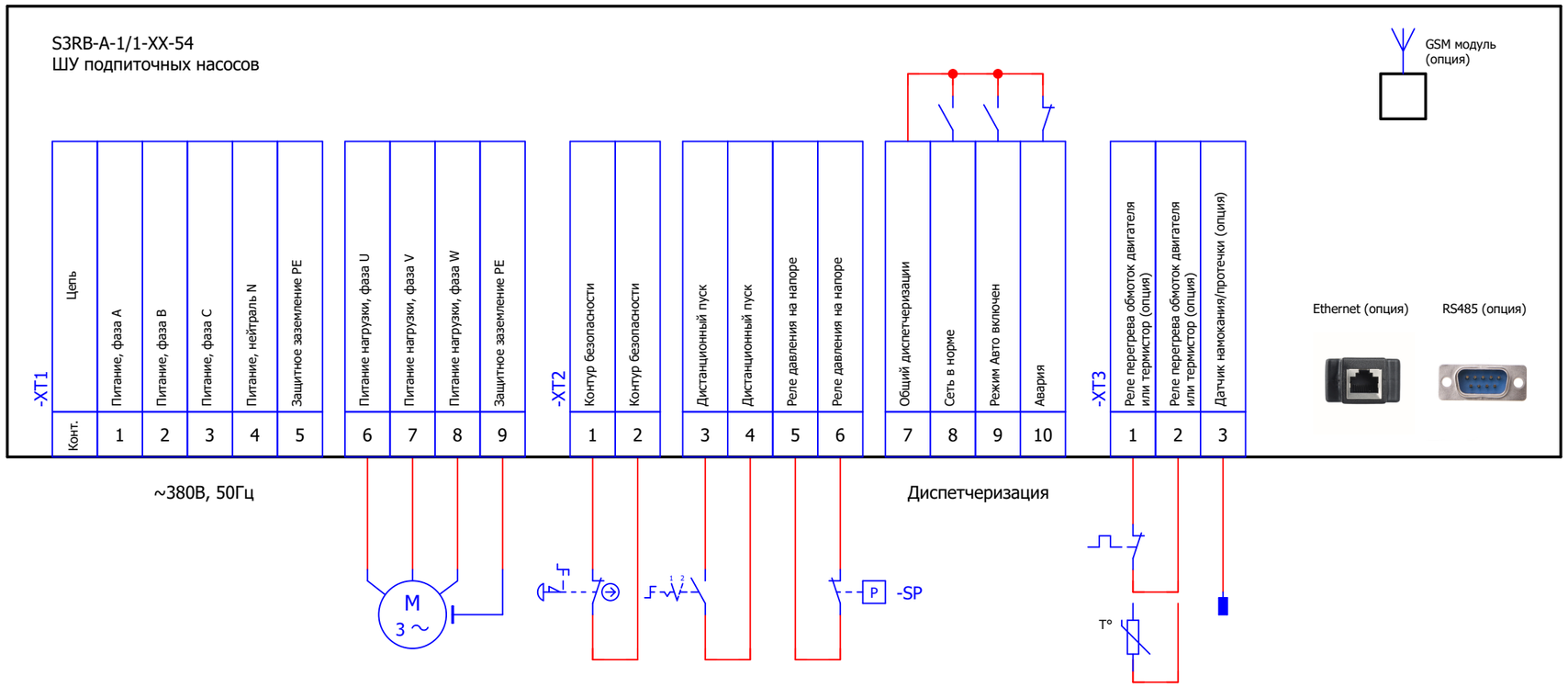S3RB-A-1/1-XX-54
ШУ подпиточных насосов